Eisinger-Profi EPX 110 34 / 110 16 3 1/2"

eisinger SWISS

AN

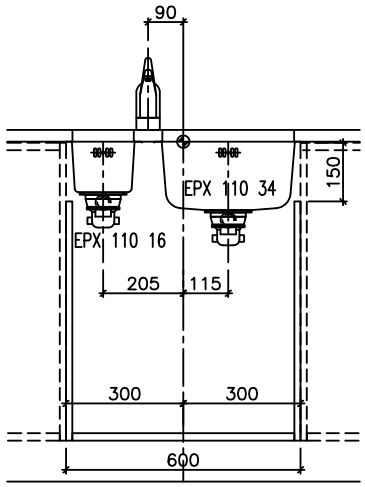

SS

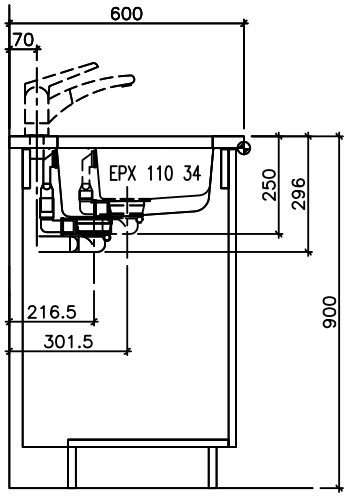

DS

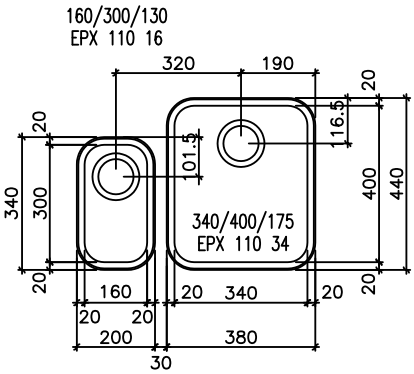

PL

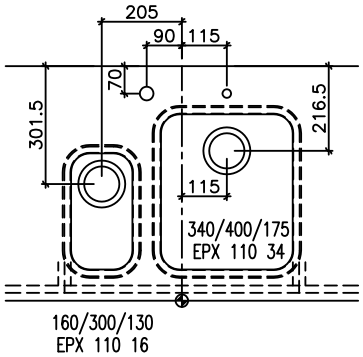

AU

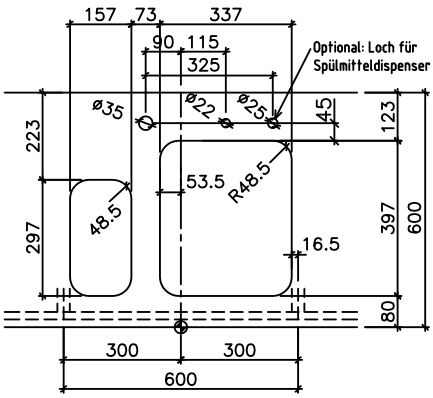

CN

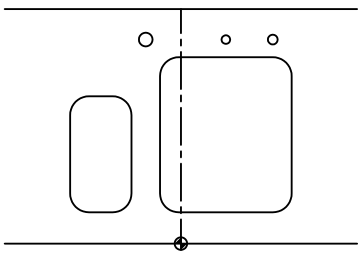

BE

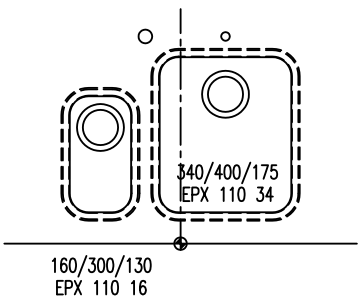

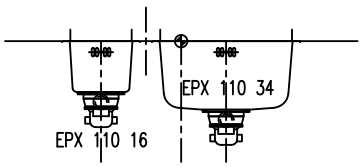

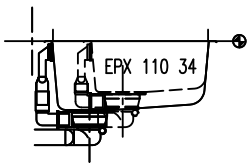

Copyright Franke Küchentechnik AG

www.eisinger-swiss.com
Franke Küchentechnik AG
07/2005
CH-4663 Aarburg Schweiz
Telefon +41 62 787 31 31
Fax +41 62 787 30 18
info@eisinger-swiss.com